Rolf

CONFORMITÉ SANITAIRE

GARANTIE

Référence : **504011501**

PANNEAU DE DOUCHE TEMPORISÉ

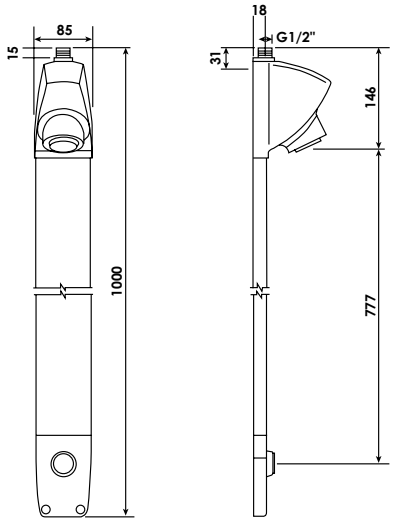

INSTALLATION EN FAÇADE POUR UNE POSE FACILE ET ULTRA-RAPIDE.

RÉALISATION D'ÉCONOMIES D'ÉNERGIE ET D'EAU.

DESCRIPTION	Pour eau froide ou eau pré-mélangée. - Panneau en plastique aluminium. - Pression d'alimentation de 1,5 à 6 bars, recommandée de 2 à 4 bars. - Température d'alimentation 5° à +65°C. - Temporisatioon de 25 secondes sous 3 bars. - Débit 8 l/min avec limiteur de débit. - Livré avec kit de fixation et raccord pour alimentation murale.
CARACTÉRISTIQUES	Pour eau froide ou eau pré-mélangée. - Panneau en plastique aluminium. - Pression d'alimentation de 1,5 à 6 bars, recommandée de 2 à 4 bars. - Température d'alimentation 5° à +65°C. - Temporisatioon de 25 secondes sous 3 bars. - Débit 8 l/min avec limiteur de débit. - Livré avec kit de fixation et raccord pour alimentation murale.
APPLICATIONS	Collectivités
CONDITIONS D'UTILISATION	Débit : 8 litres/minute Température : 5°C à 65°C Pression d'alimentation : de 1,5 à 6 bars Temporisation : 25 secondes, sous 3 bars
COMPATIBILITÉ	Conforme aux réglementations en vigueur
PRÉCAUTION D'EMPLOI	Livré avec visserie de fixation

SPECIFICATIONS D'INSTALLATION	Permet l'équipement sanitaire des salles de bains et cuisine.
	Garantie 10 ans sur cartouches et défauts de fabrication. Cf conditions générales de vente.
PRESCRIPTION DE POSE	Température d'alimentation de 5° à 65° Temporisation 25 secondes sous 3 bars